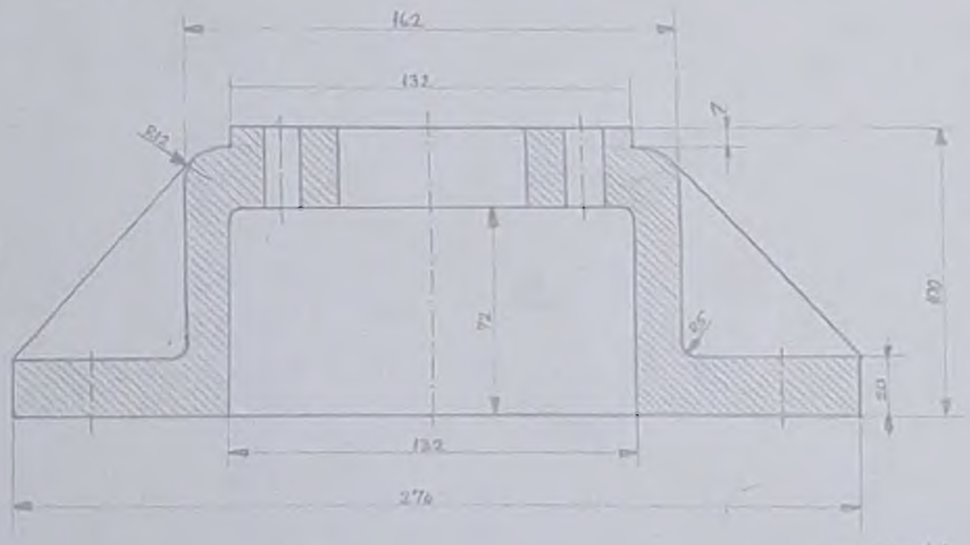

AA Kesiti

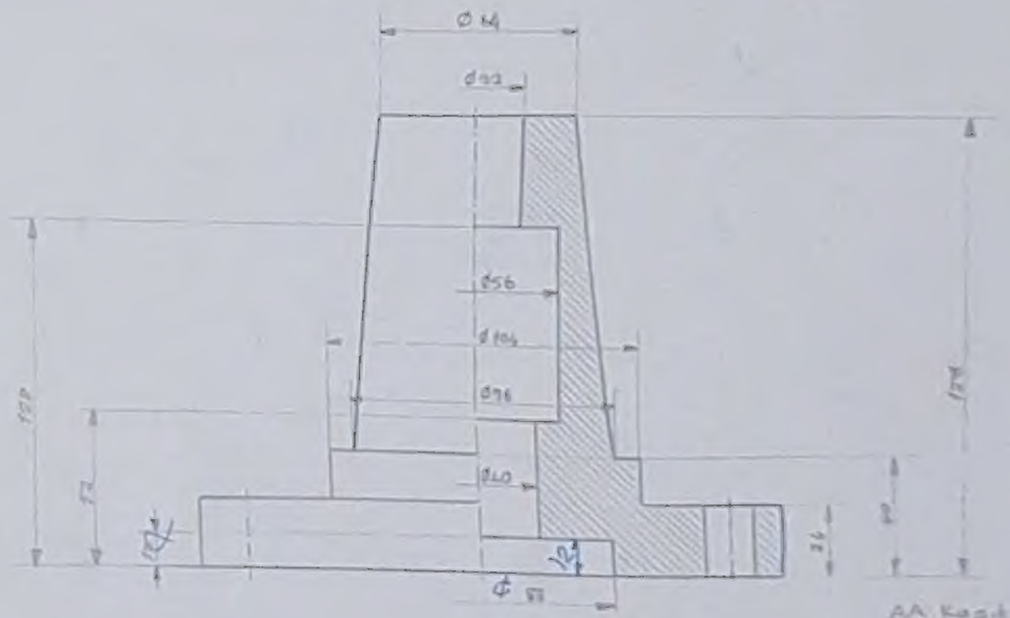

AA Kesiti

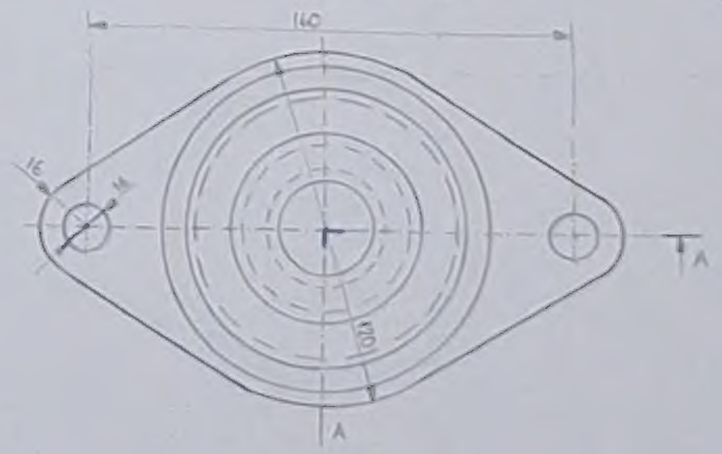

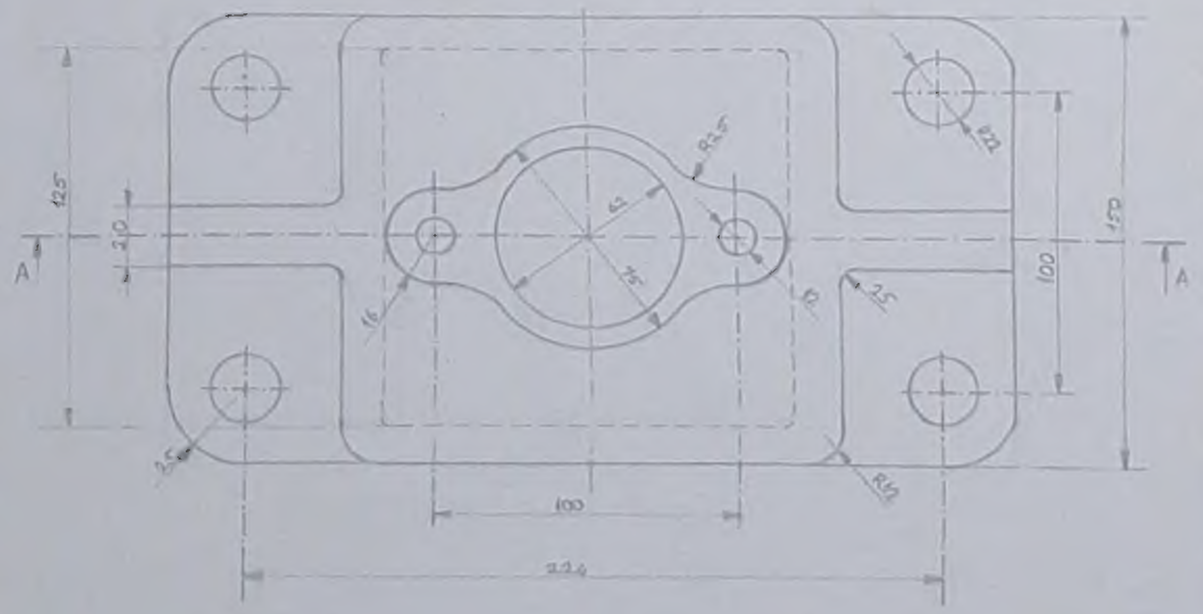

90
100

Çizen		HACETTEPE ÜNİVERSİTESİ MÜHENDİSLİK FAKÜLTESİ FİZİK MÜH
Kontrol	Hüseyin Ertuğrul	
Ölçek: 1/2	KONU: Kasnaklar	Tarih: 27-4-1992
		Çizim No: 7

Çizen		HACETTEPE ÜNİVERSİTESİ MÜHENDİSLİK FAKÜLTESİ FİZİK MÜH.
Kontrol	Hüseyin Ertaşgil	
Ölçek:	KONU:	Tarih:
		Çizim No:

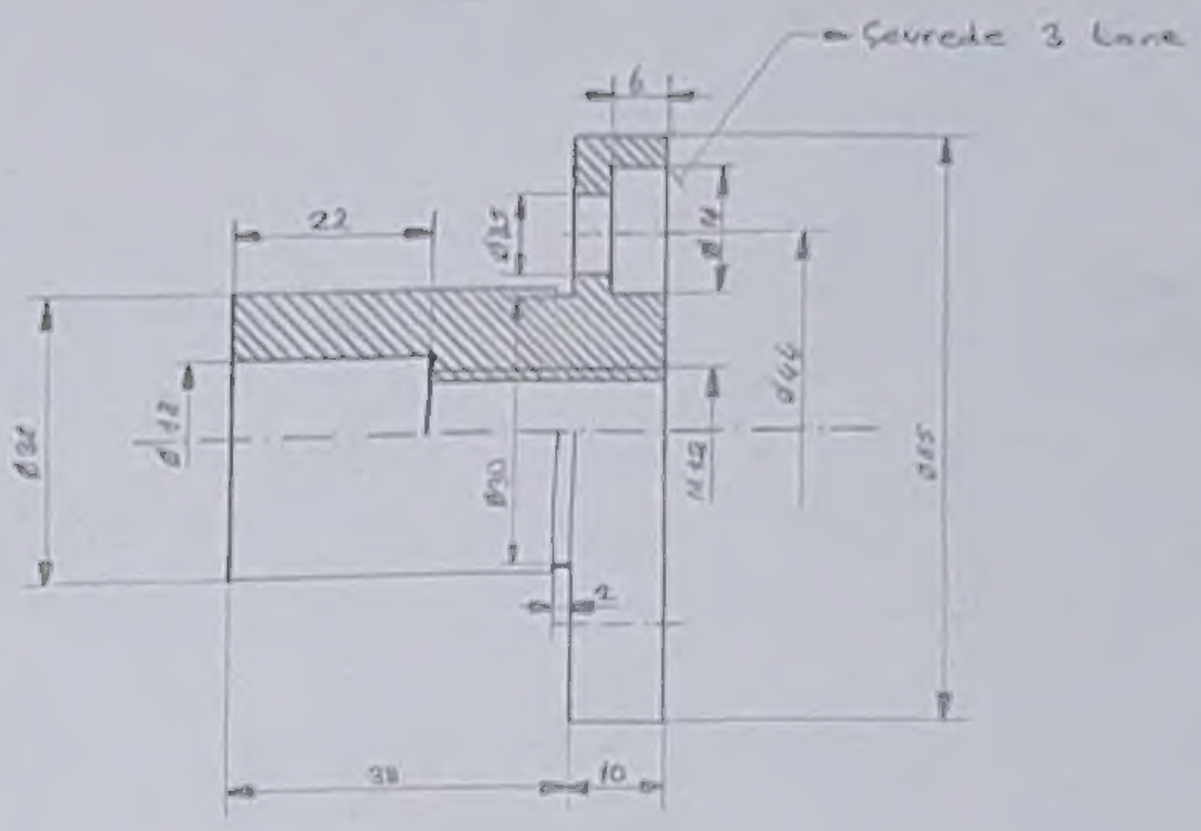

Vidalı Merkezleme Flanşı

8-1

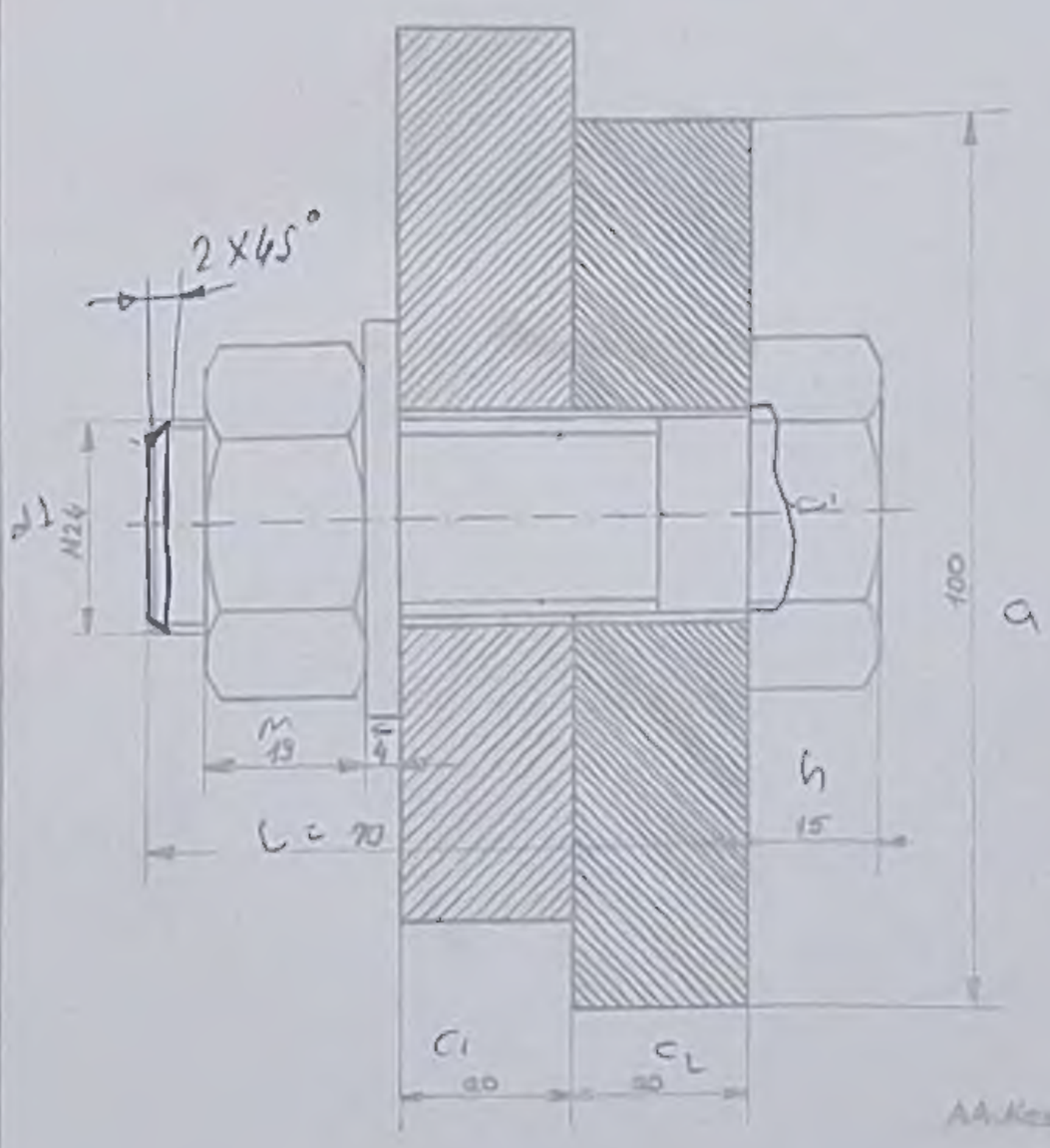

75
Cuo
8-2

Çizen		HACETTEPE ÜNİVERSİTESİ MÜHENDİSLİK FAKÜLTESİ FİZİK MÜH.	
Kontrol	Hüseyin Ertuğrul		
Ölçek: 1/1	KONU: Vidalar	Tarih	13-5-1992
		Çizim No	8

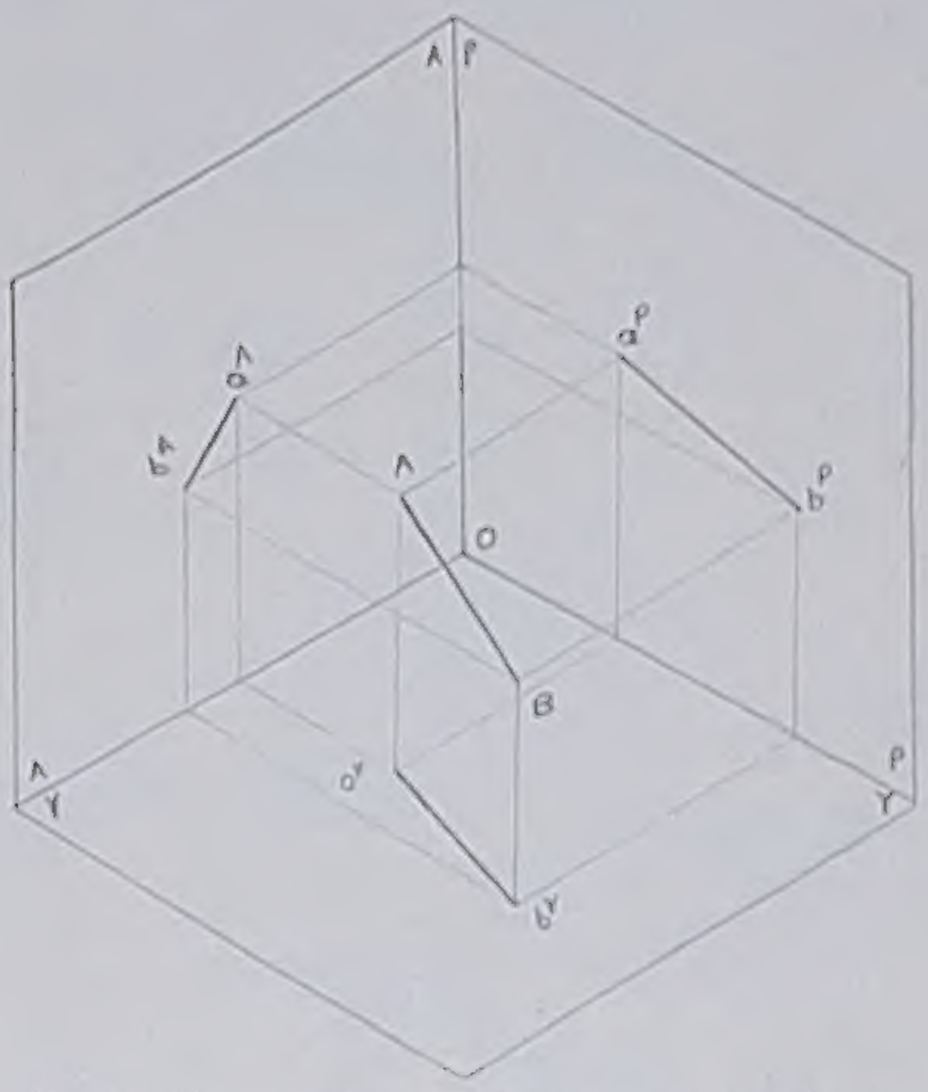

Koordinatları verilen AB doğrusunun kapalı eksenel izdüşümü ile epür izdüşümünün çizimi

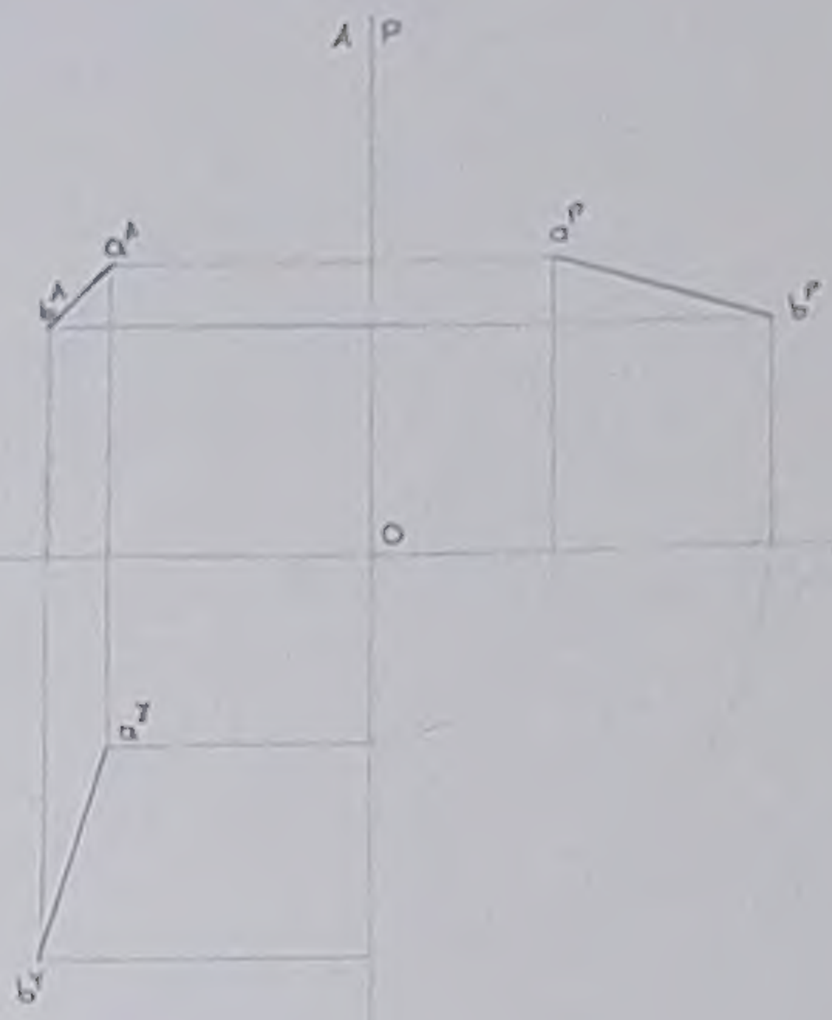

	K	U	A
A	33	21	26
B	26	45	37

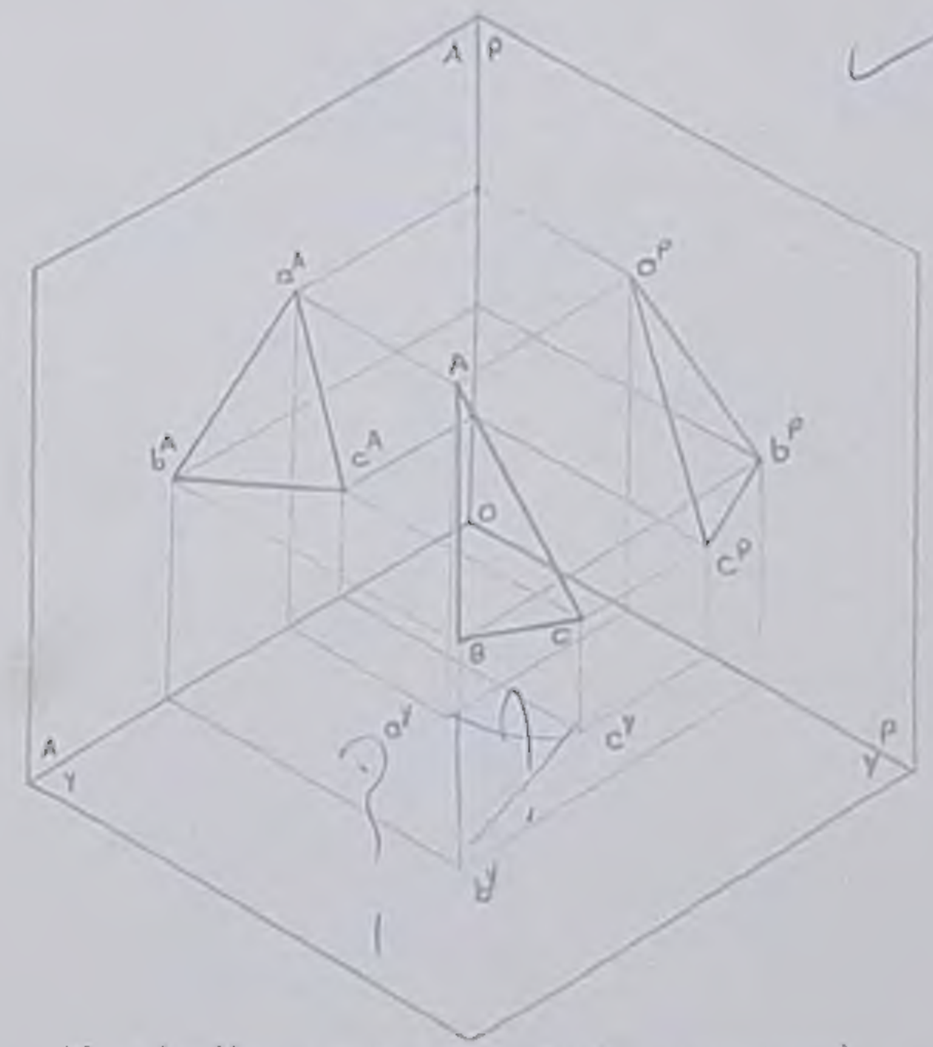

Koordinatları verilen ABC düzleminin kapalı eksenel izdüşümü ile epür izdüşümünün çizimi

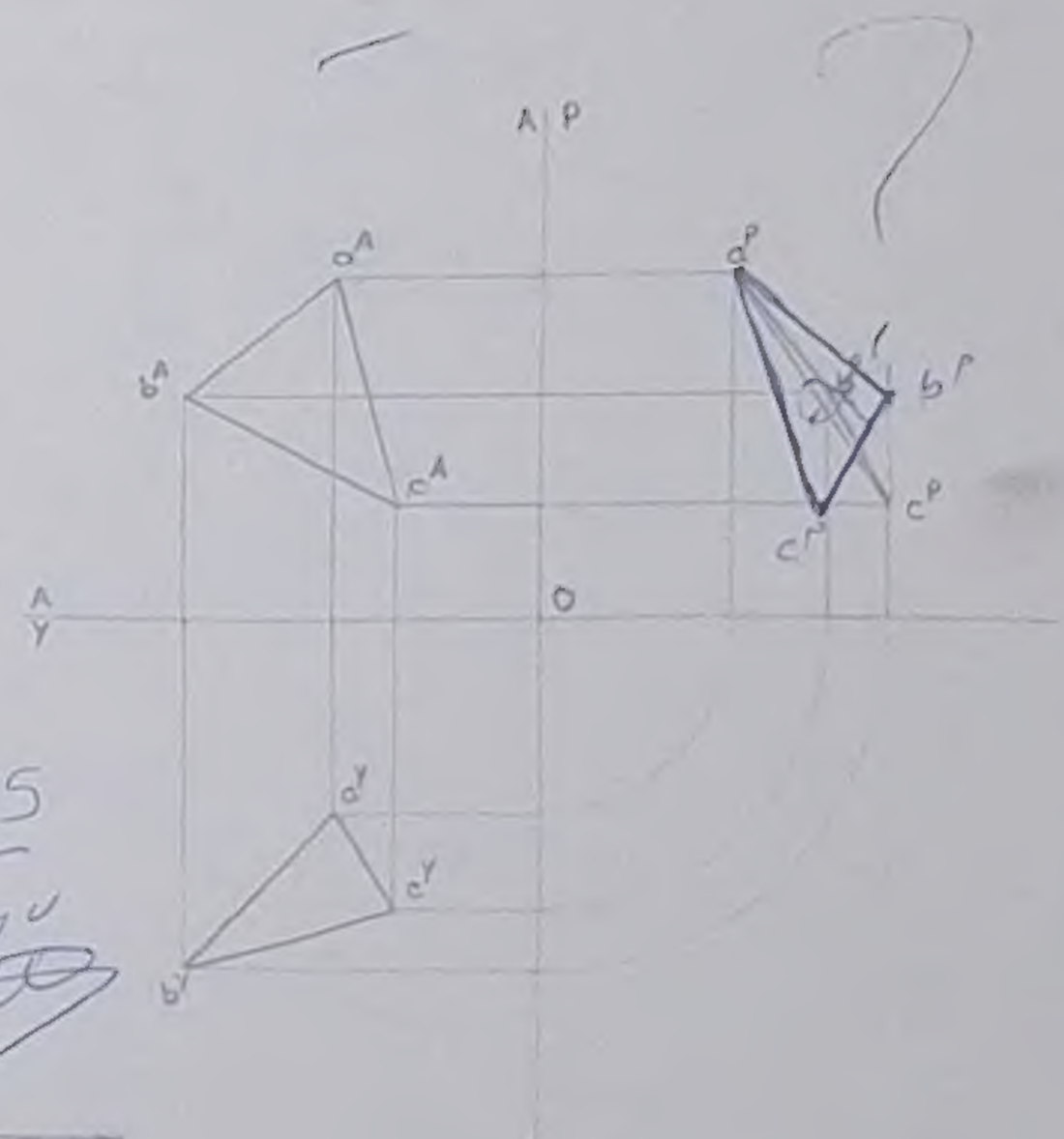

	K	U	A
A	40	22	21
B	26	40	41
C	13	33	17

Çizen		HACETTEPE ÜNİVERSİTESİ MÜHENDİSLİK FAKÜLTESİ FİZİK MÜH.
Kontrol	Hüseyin Ertuğrul	
Ölçek: 1:1	KONU: İzdüşümler	Tarih: 16-3-1991
		Çizim No: 3

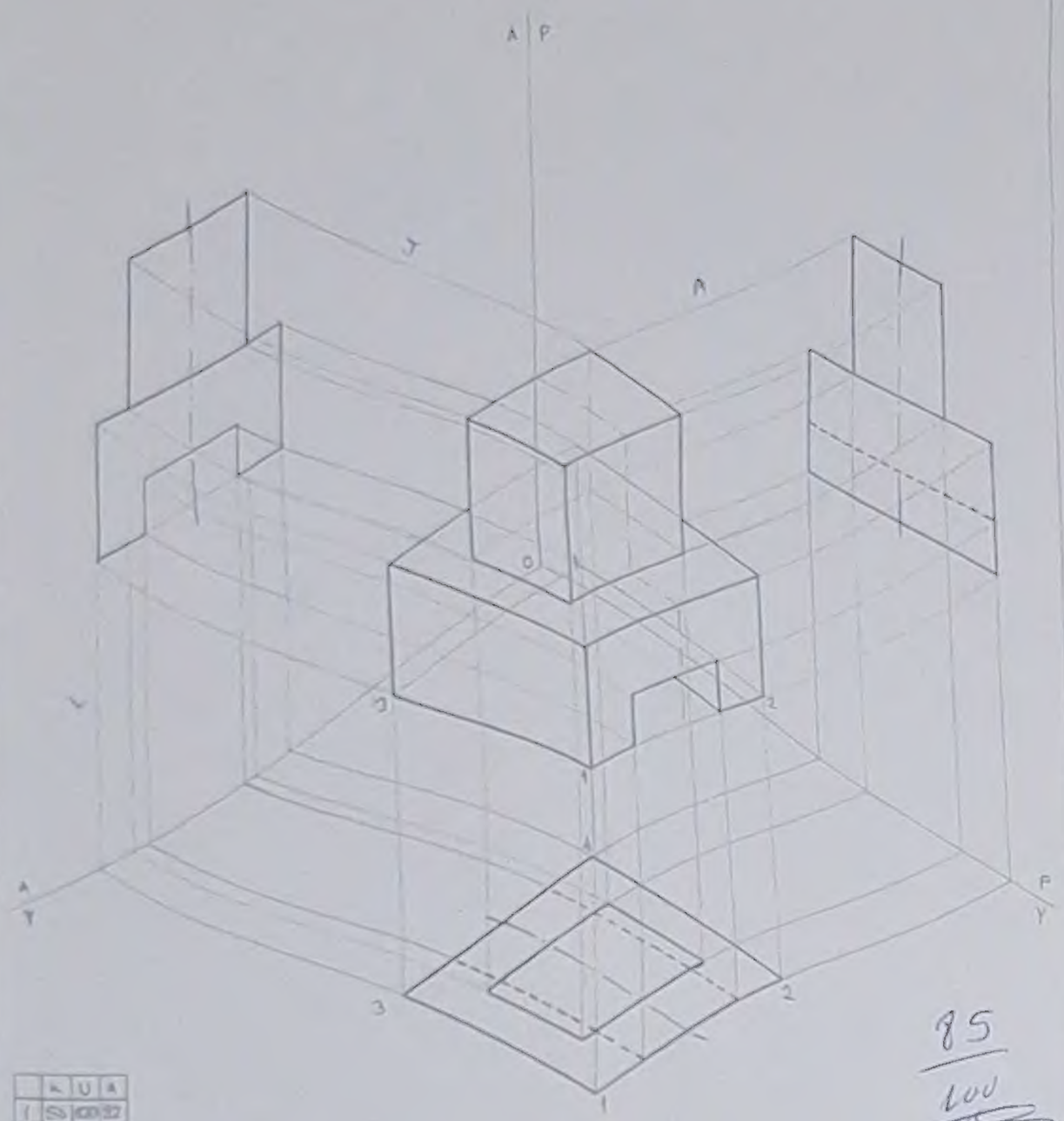

	K	U	A
1	55	60	32
2	56	60	52
3	56	60	37
4	56	60	52

Oturma tabanı koordinatları verilen cismin kapalı eksenel ve eğik izdüşümünün çizimleri

85

100

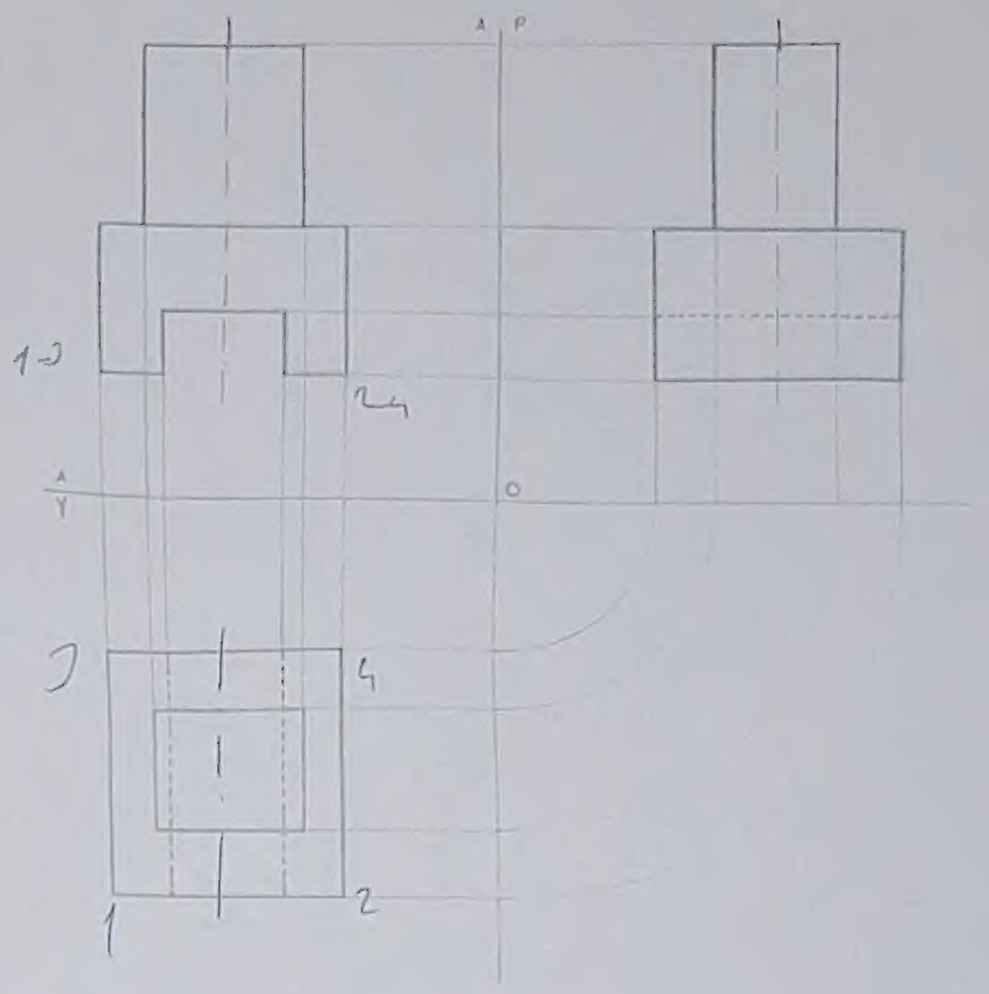

	K	U	A
1	20	60	65
2	20	60	25
3	20	60	65
4	20	60	25

Çizen		HACETTEPE ÜNİVERSİTESİ MÜHENDİSLİK FAKÜLTESİ FİZİK MÜH
Kontrol	Hüseyin Ertuğrul	
Ölçek 1:1	KONU: Hacimsel Cisimlerin İzdüşümleri	Tarih: 23-3-1992 Çizim No: 4

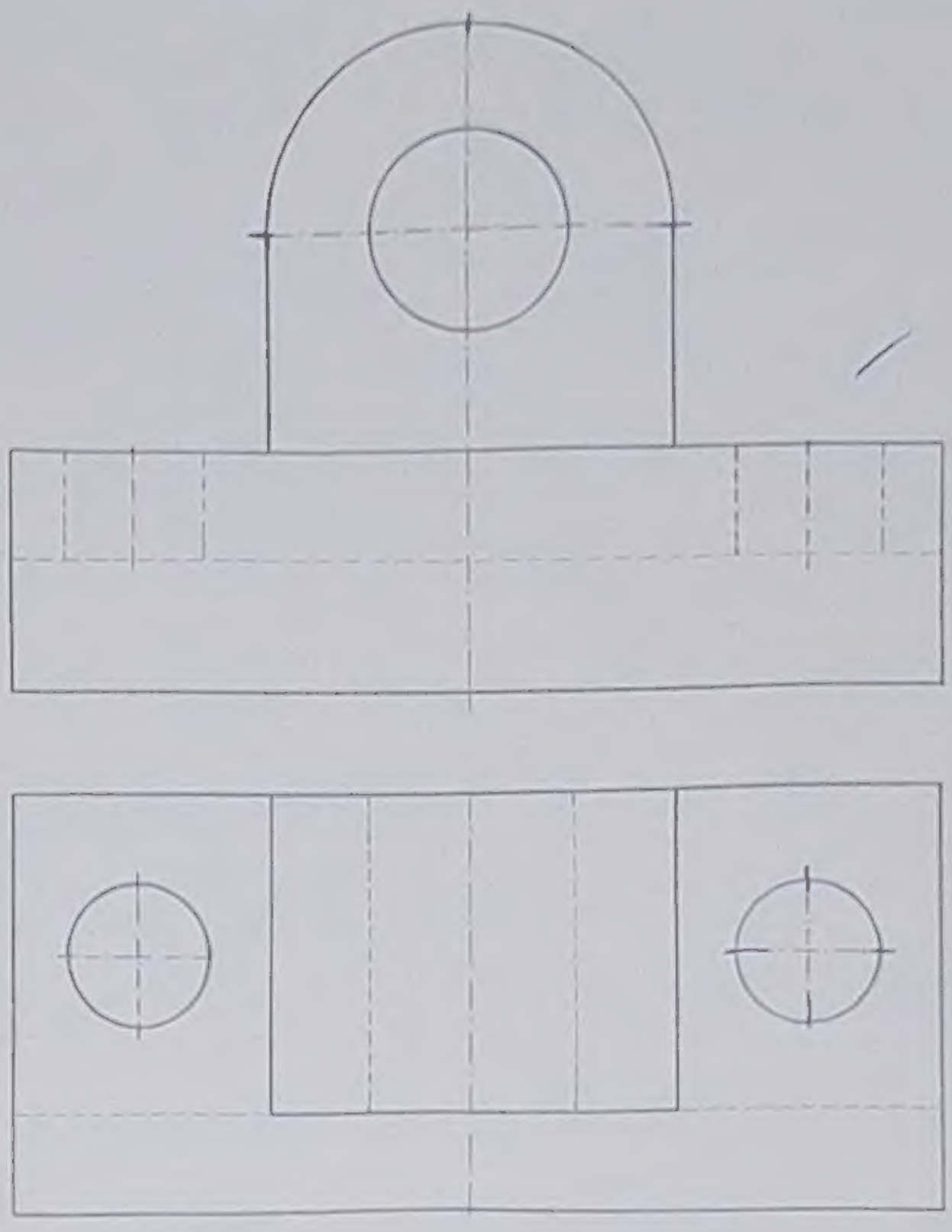

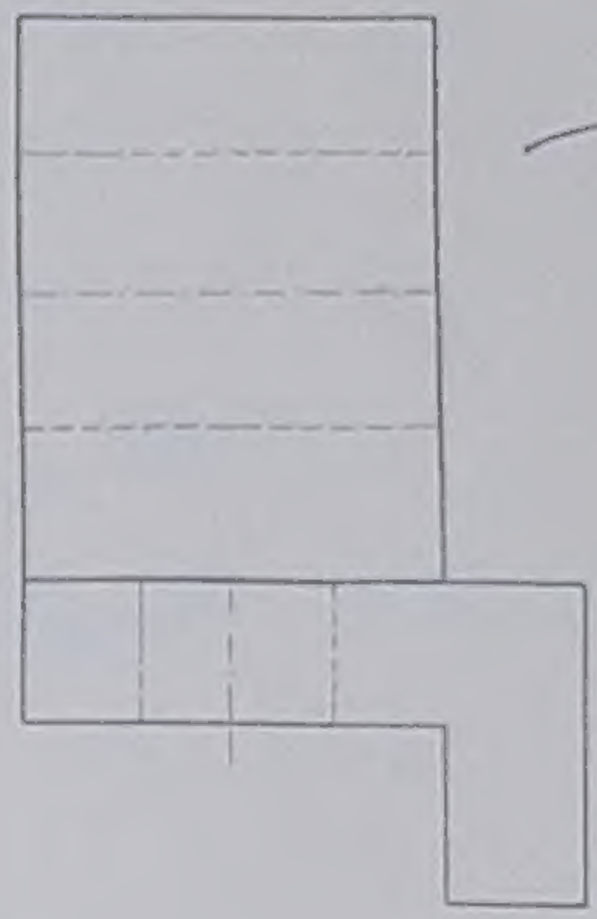

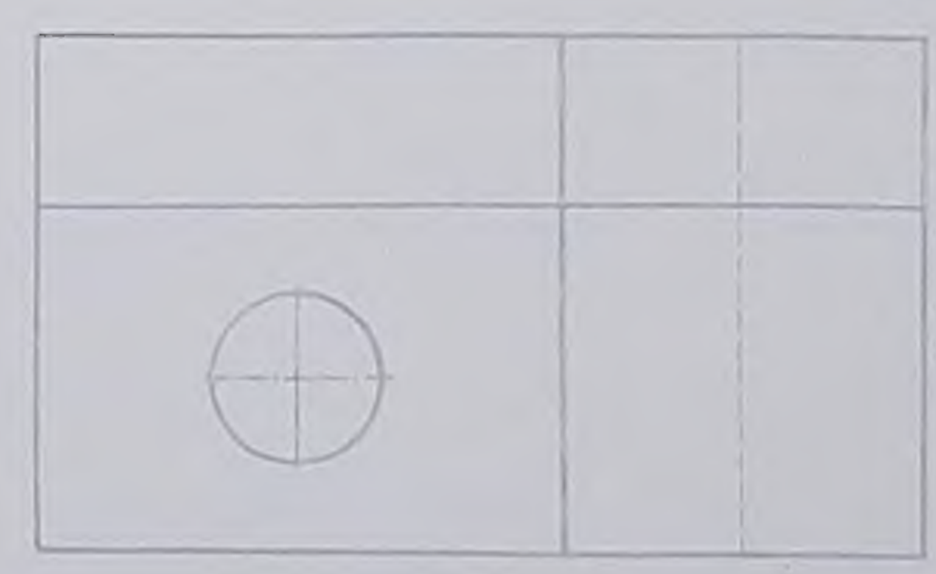

90
100

Çizen		HACETTEPE ÜNİVERSİTESİ MÜHENDİSLİK FAKÜLTESİ FİZİK MÜH.
Kontrol	Hüseyin Erdoğrul	
Ölçek: 2:1	KONU: Görünüşlerin seçimi ve çizimi	Tarih: 30-3-1992
		Çizim No: 5

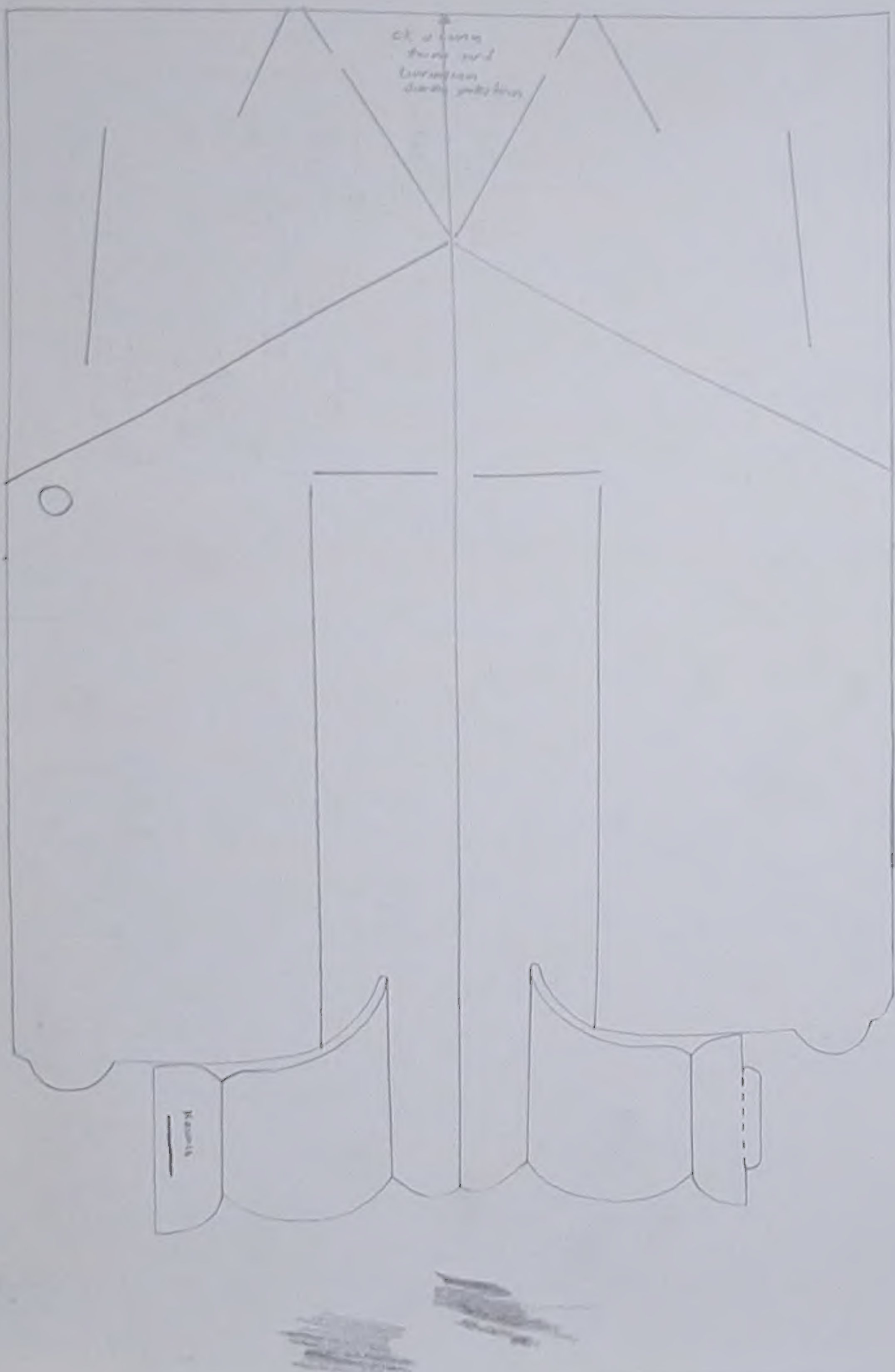

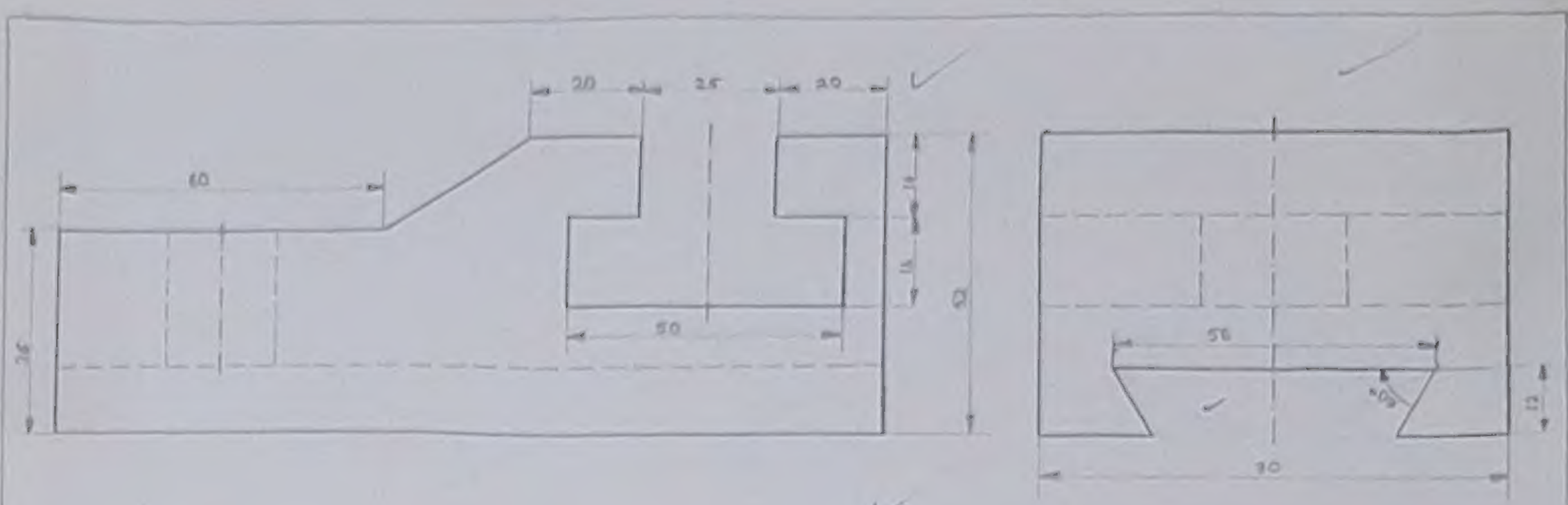

Ölçek: 1/1

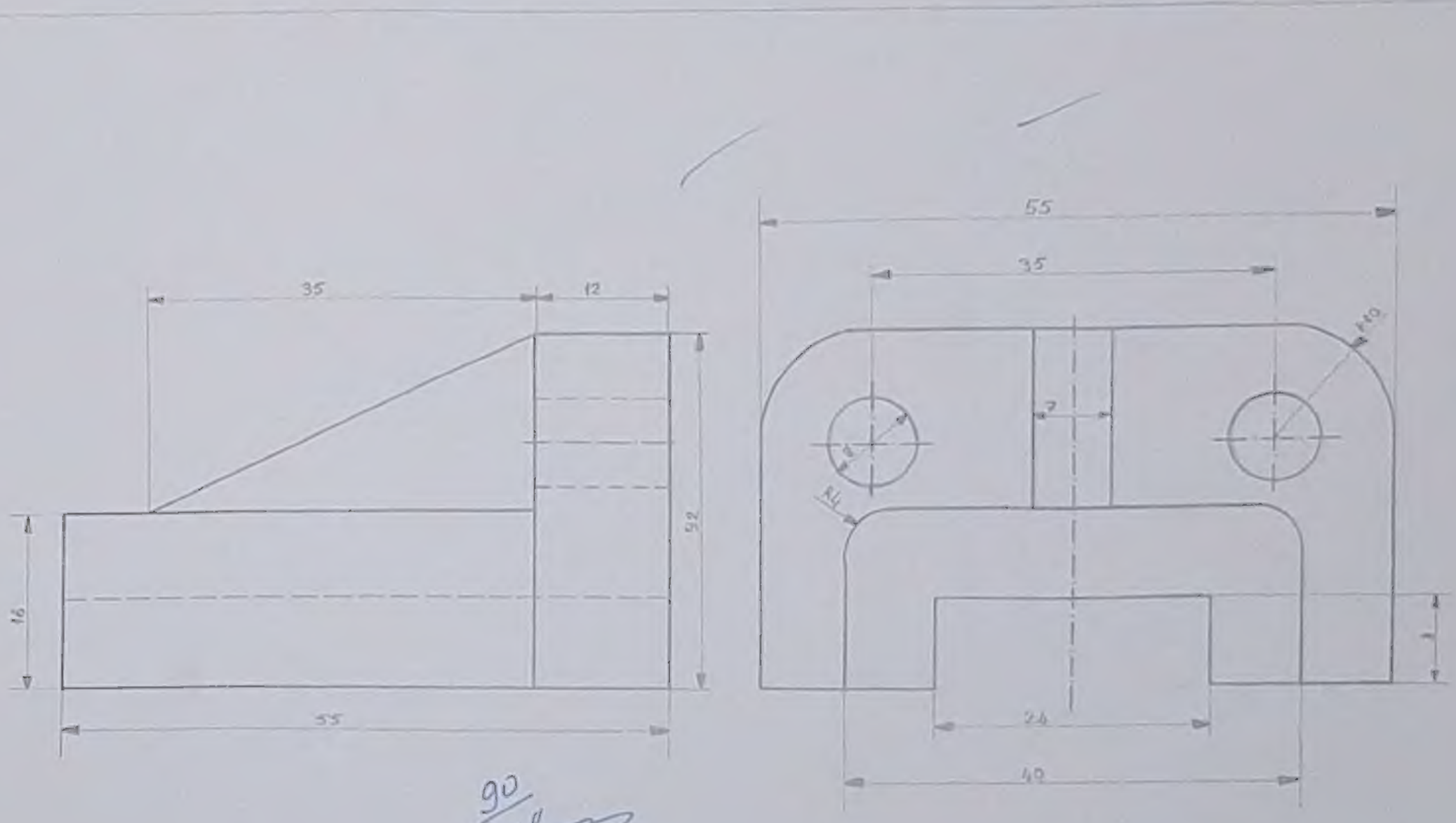

90/100

Ölçek: 2/1

Çizen		HACETTEPE ÜNİVERSİTESİ MÜHENDİSLİK FAKÜLTESİ FİZİK MÜH
Kontrol	Hüseyin Ertuğrul	
Ölçek: 1/1-2/1	KONU: Ölçulendirme	Tarih: 20-4-1992
		Çizim No: 6

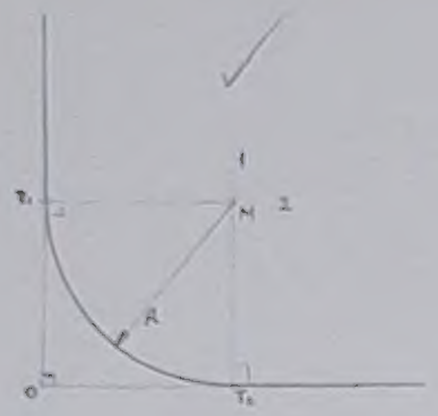

R=30

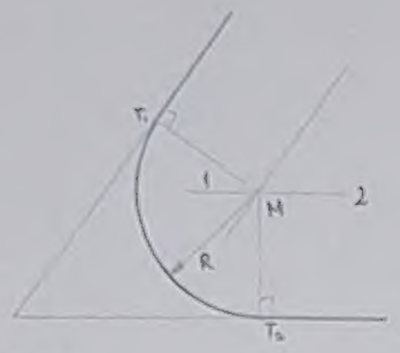

R=20

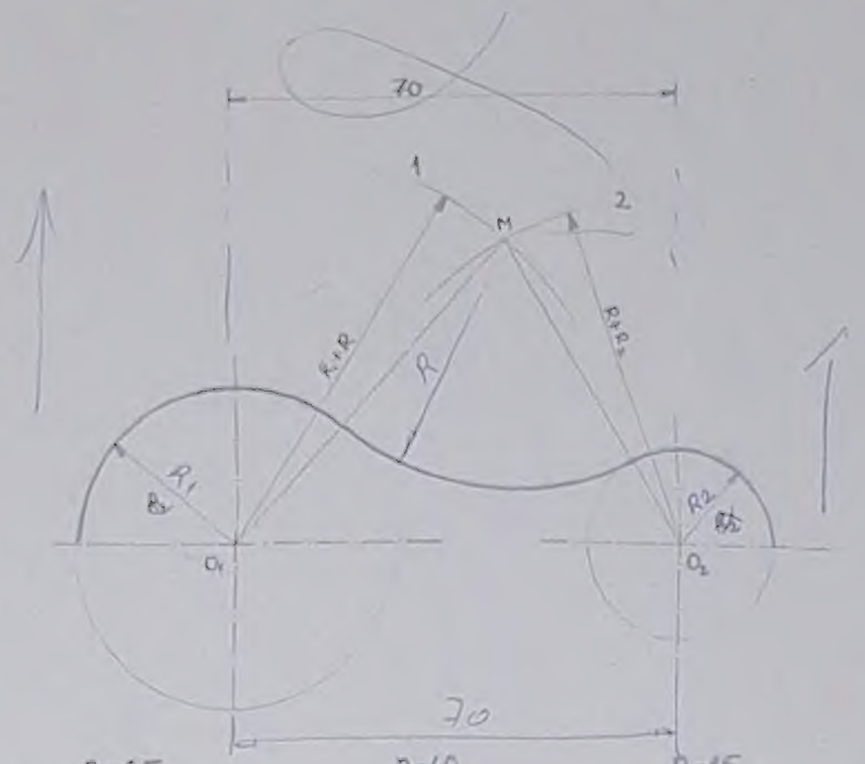

R₁=25 R=40 R=15

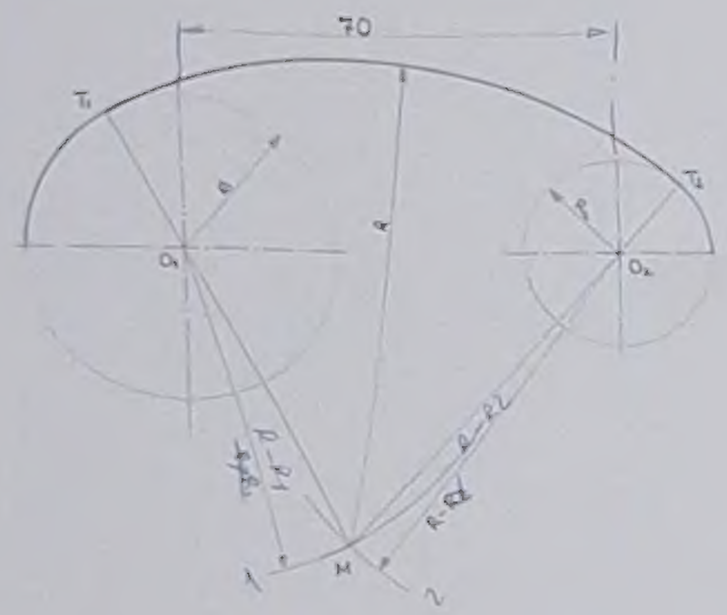

R₁=25 R=30 R₂=15

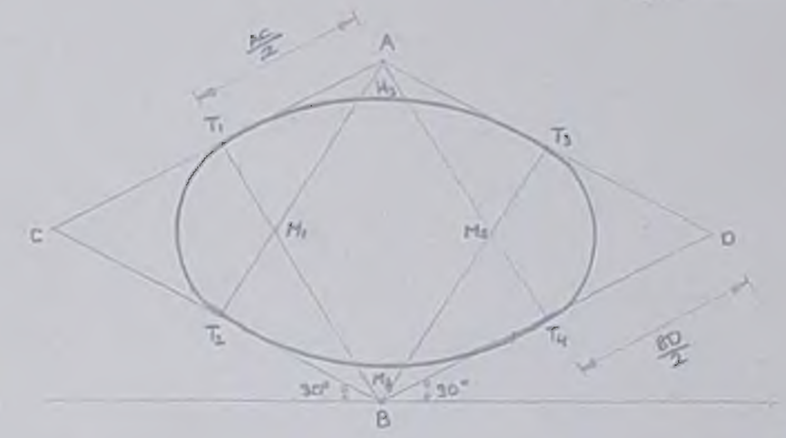

60

Cizen		HACETTEPE ÜNİVERSİTESİ MÜHENDİSLİK FAKÜLTESİ FİZİK MÜH.
Kontrol	Hüseyin Ertuğrul	
Ölçek: 1:1	KONU: Geometrik Çizimler-2	Tarih: 9-3-1992
		Çizim No: 2

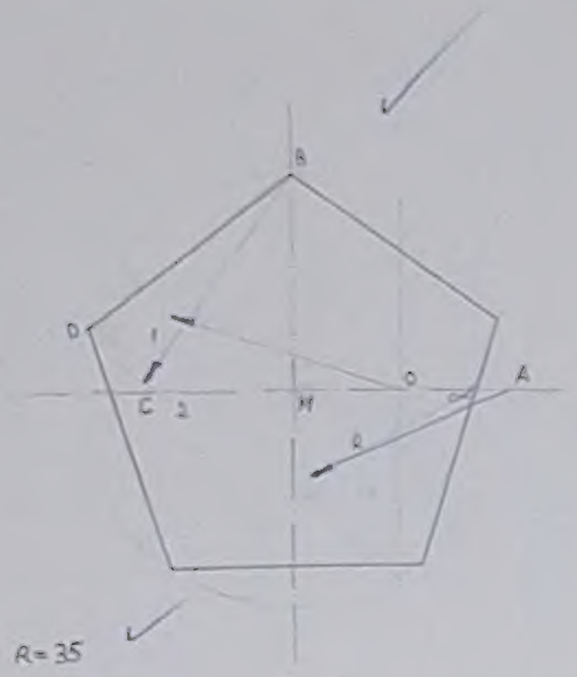

R yarıçaplı daire içine düzgün beşgen çizimi

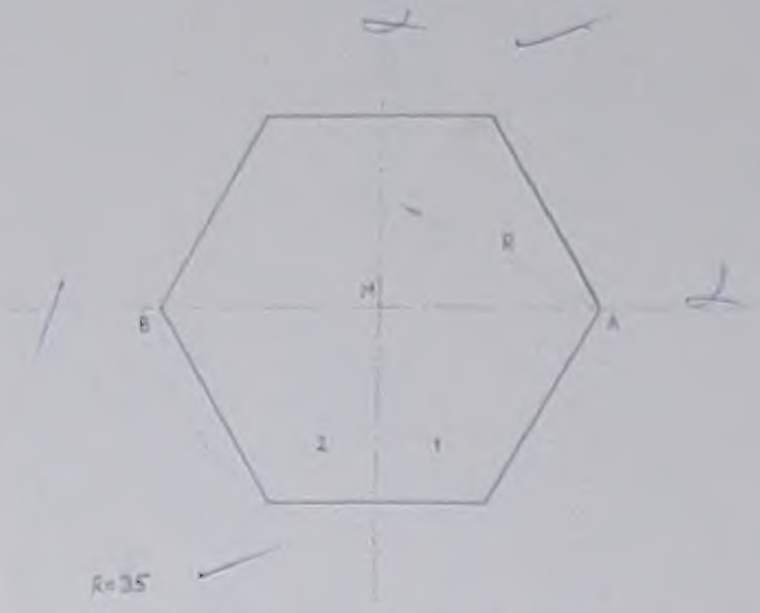

R yarıçaplı daire içine düzgün altıgen çizimi

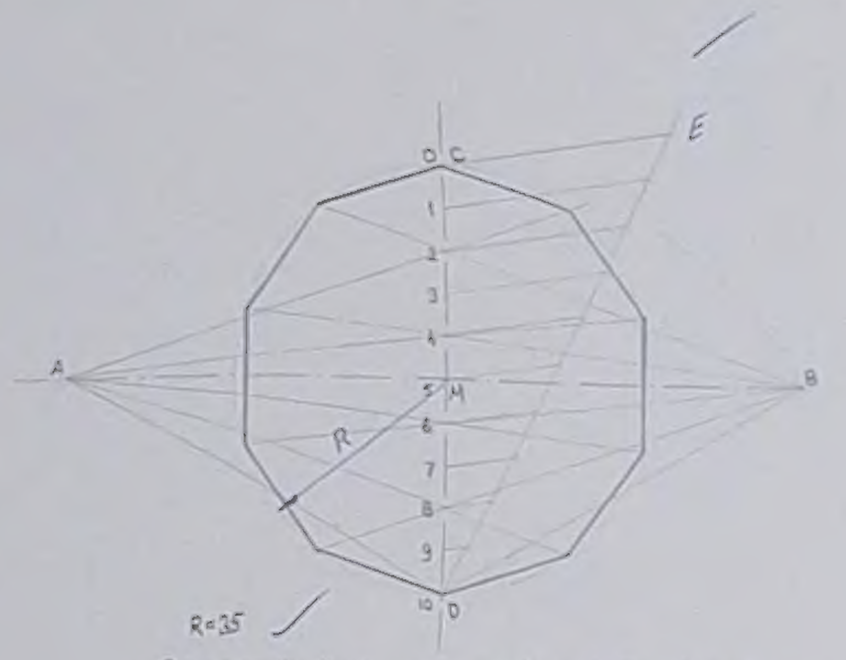

R yarıçaplı daire içine genel metodla düzgün ongen çizimi

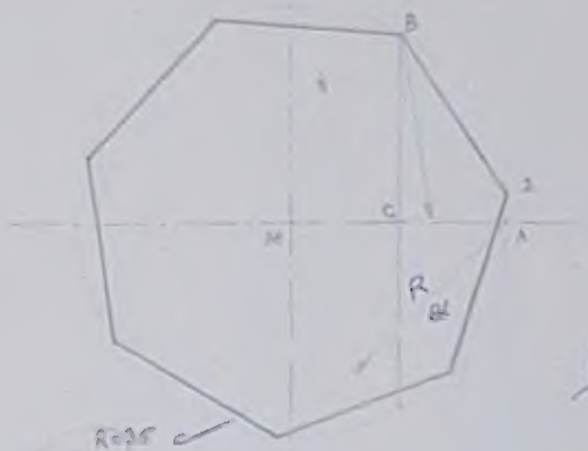

R yarıçaplı daire içine düzgün yedigen çizimi

Çizen		HACETTEPE ÜNİVERSİTESİ MÜHENDİSLİK FAKÜLTESİ FİZİK MÜH
Kontrol	Hüseyin Ertuğrul	
Ölçek: 1:1	KONU: Geometrik Çizimler-1	Tarih: 9-3-1982
		Çizim No: 1

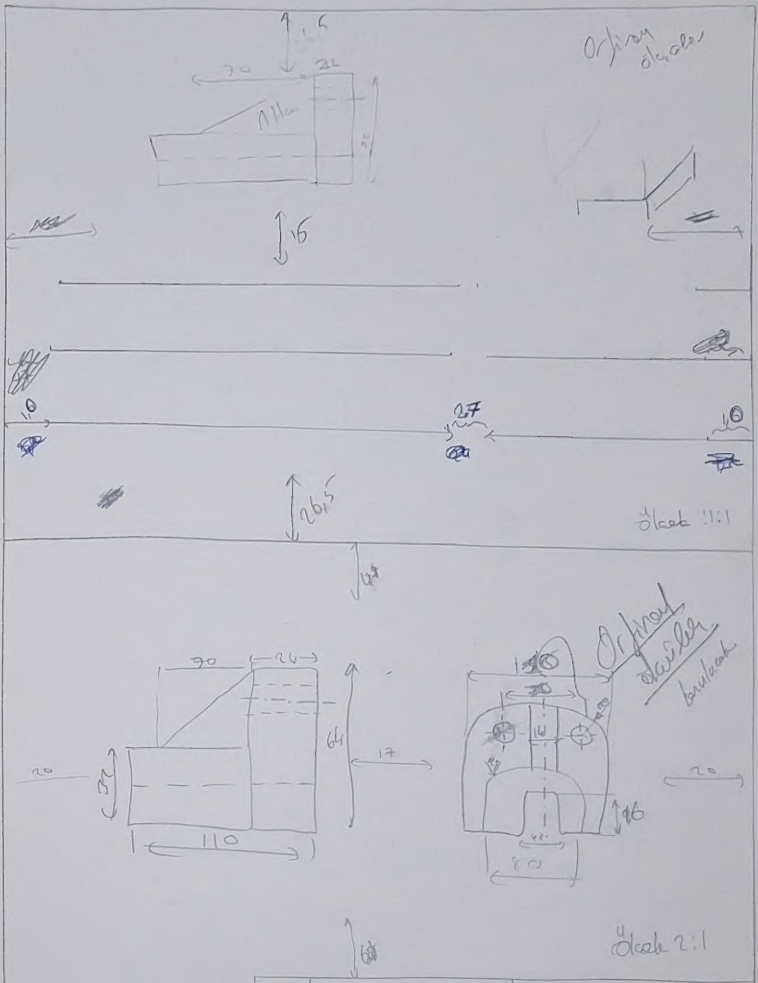

Ölçek 2:1	ölçülendirme	

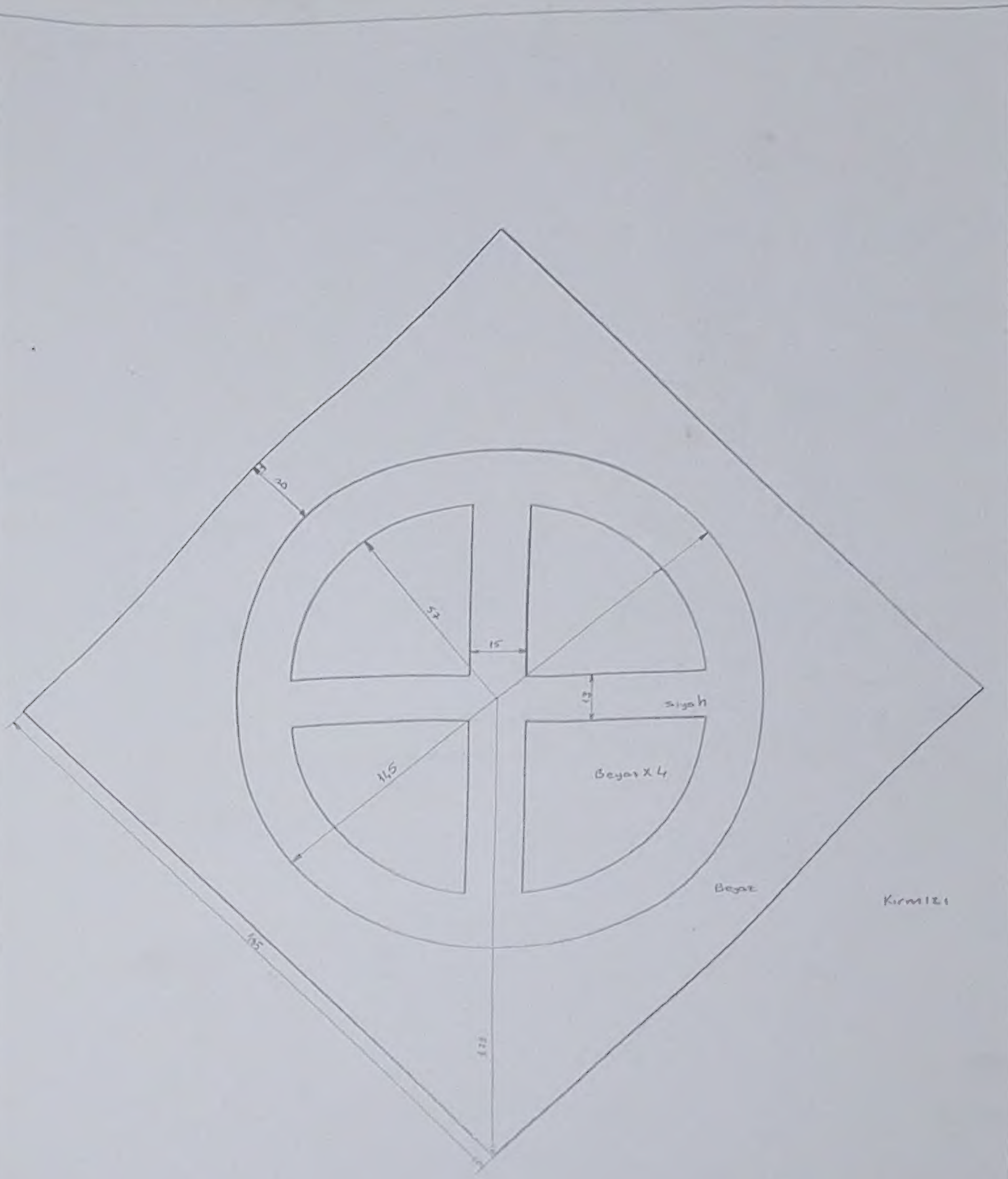

Kumaş	Ü/i	1	Tişört ön yüz deseni	
Malzeme	Birçak	Sayı	Açıklama	Çizen